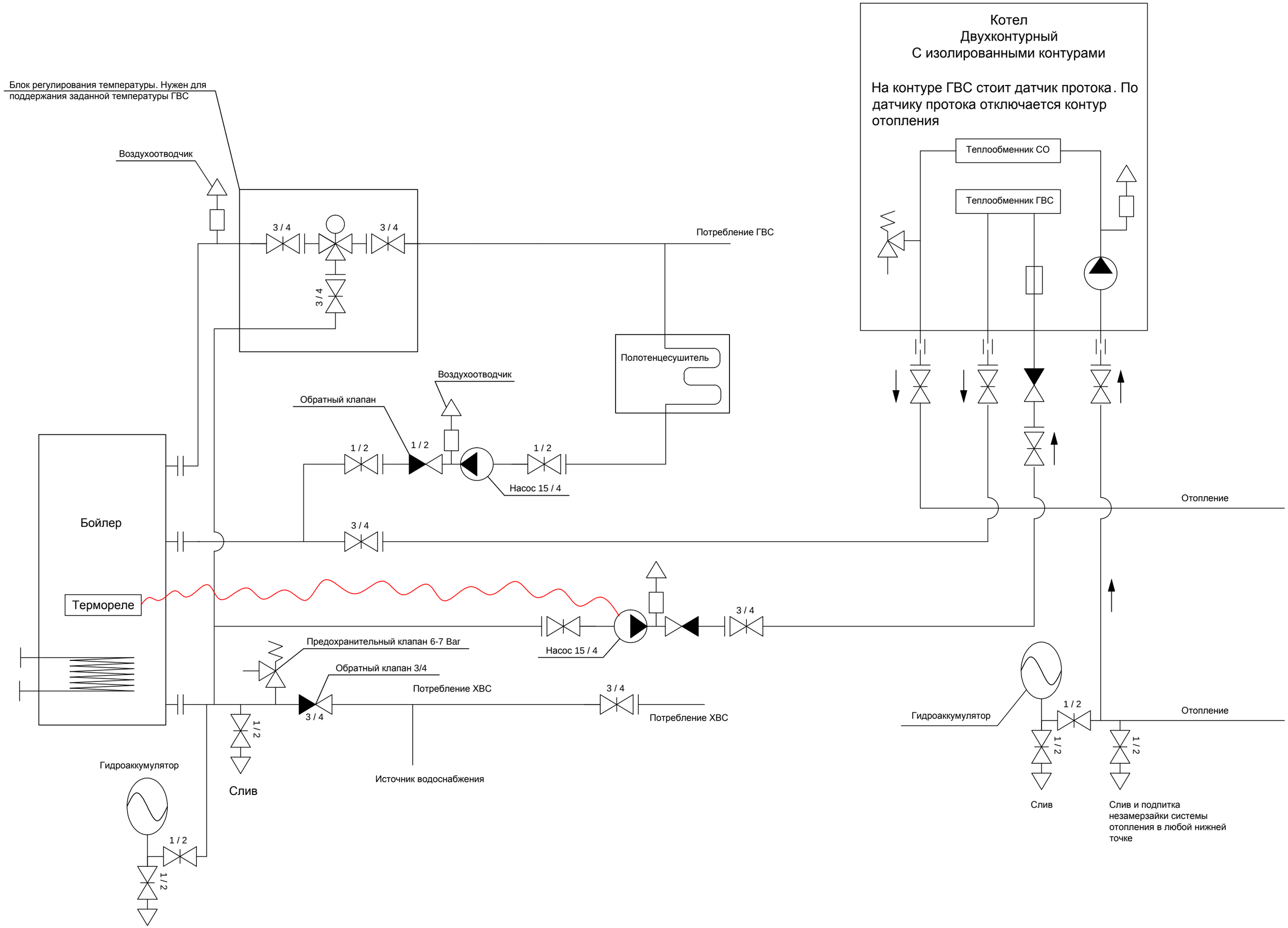
Котел
Двухконтурный
С изолированными контурами
На контуре ГВС стоит датчик протока. По датчику протока отключается контур отопления
Теплообменник СО
Теплообменник ГВС
Блок регулирования температуры. Нужен для поддержания заданной температуры ГВС
Воздухоотводчик
3 / 4
3 / 4
3 / 4
Потребление ГВС
Полотенцесушитель
Воздухоотводчик
Обратный клапан
1 / 2
1 / 2
1 / 2
Насос 15 / 4
Отопление
Бойлер
3 / 4
Термореле
3 / 4
Насос 15 / 4
Предохранительный клапан 6-7 Bar
Обратный клапан 3/4
Потребление ХВС
3 / 4
3 / 4
Потребление ХВС
1 / 2
Гидроаккумулятор
1 / 2
Отопление
1 / 2
1 / 2
Слив
Источник водоснабжения
Гидроаккумулятор
Слив
Слив и подпитка незамерзайки системы отопления в любой нижней точке
1 / 2
1 / 2